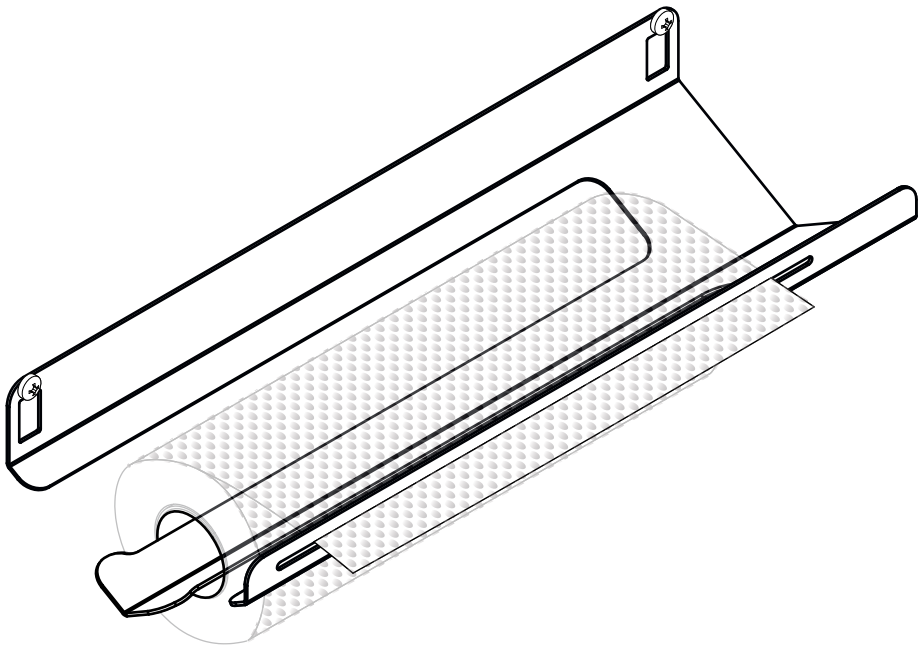

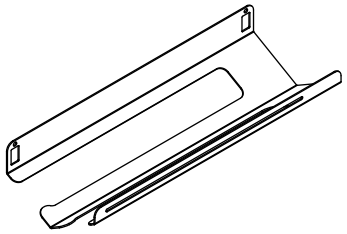

ø4x16mm

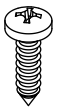

x2

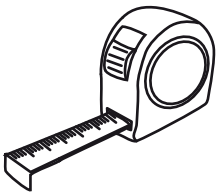

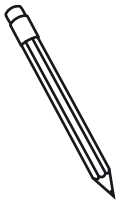

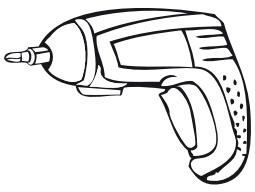

AENOR ER Empresa Registrada ER-0919/2000

IQNet CERTIFIED QUALITY SYSTEM ISO 9001

MENAGE CONFORT

www.menage-confort.com

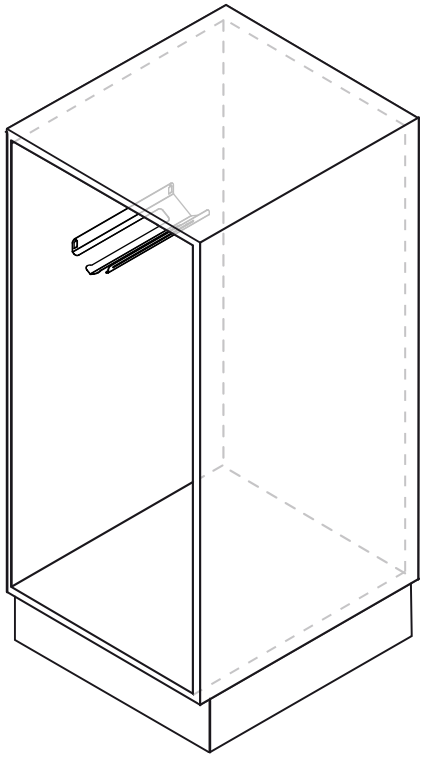

1

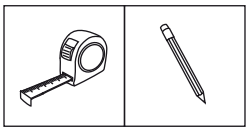

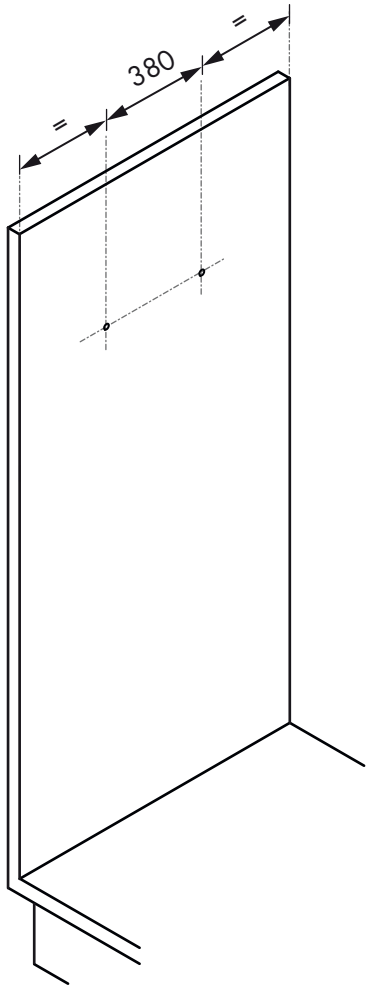

Unidades en milímetros | Units in millimeters | Unités en millimètres

2

