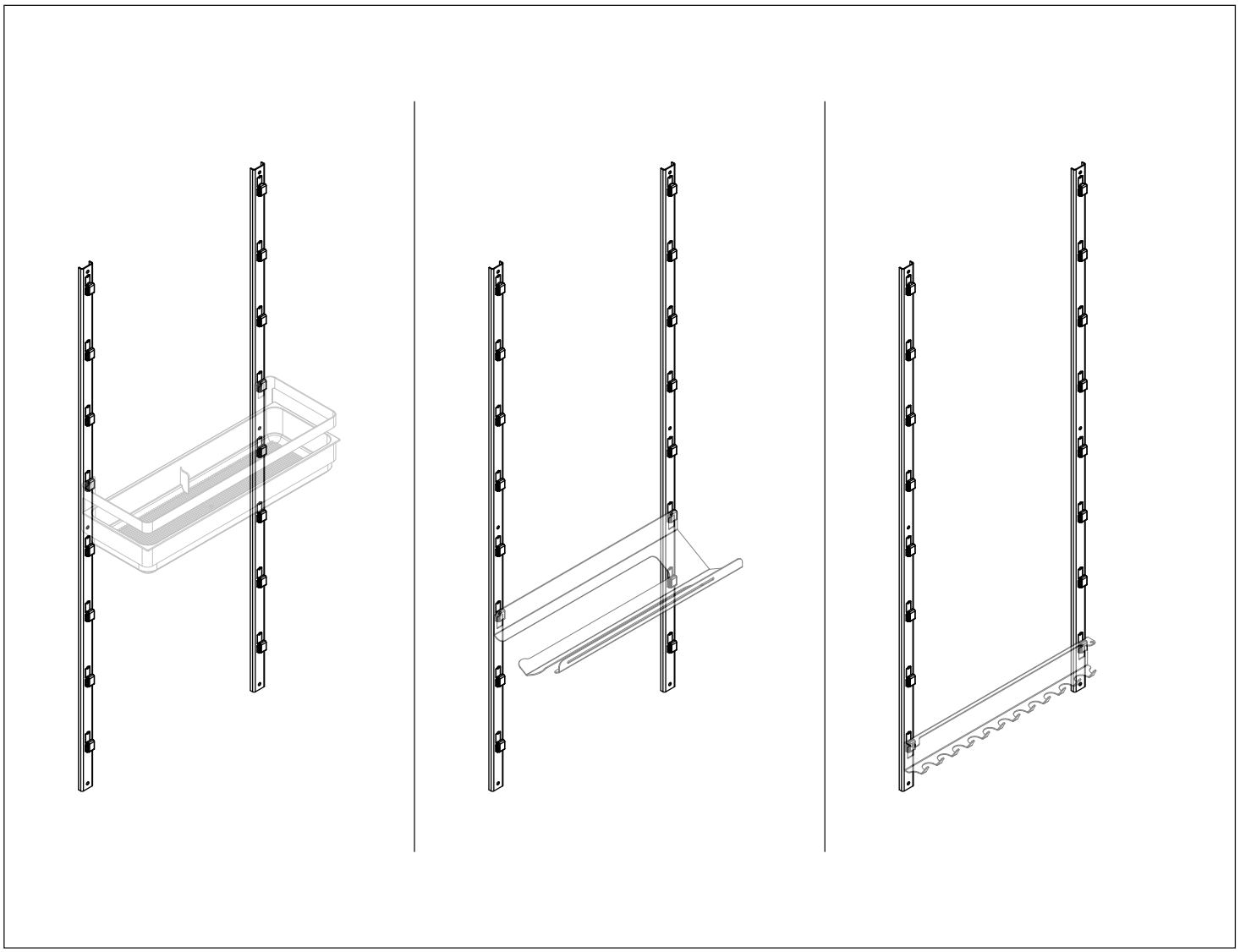

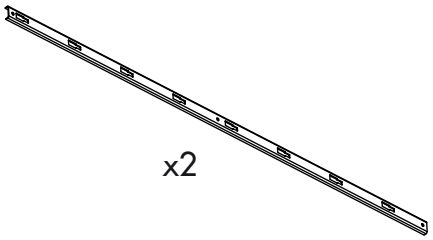

x2

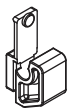

x16

ø4x16mm

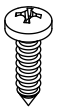

x6

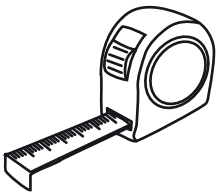

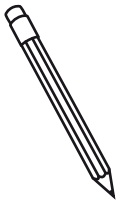

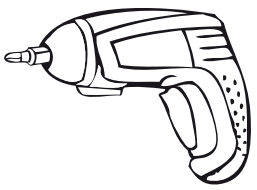

AENOR ER Empresa Registrada ER-0919/2000

CERTIFIED IQNet QUALITY SYSTEM ISO 9001

MENAGE CONFORT

www.menage-confort.com

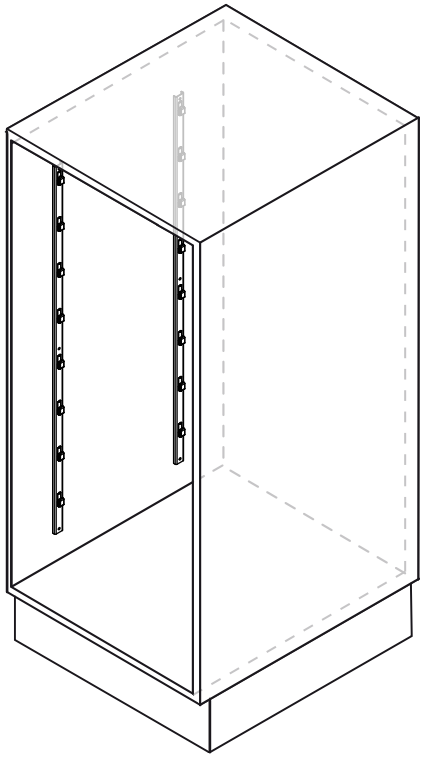

1

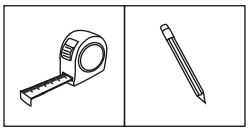

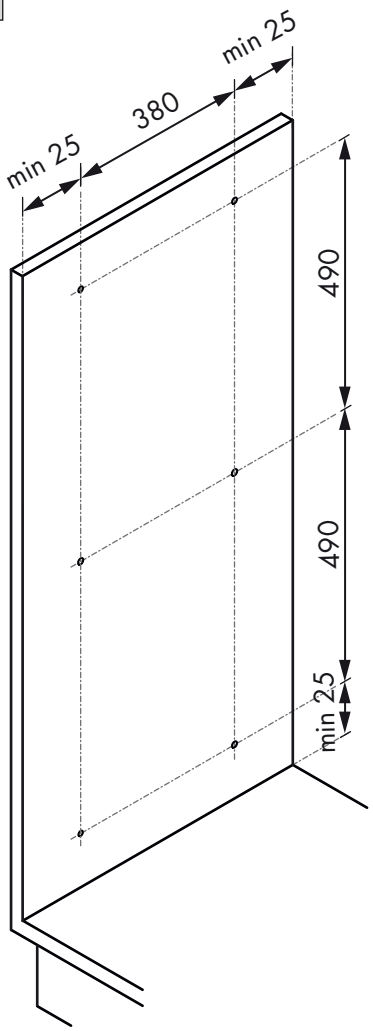

Unidades en milímetros | Units in millimeters | Unités en millimètres

2

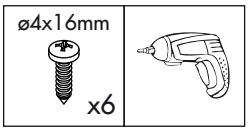

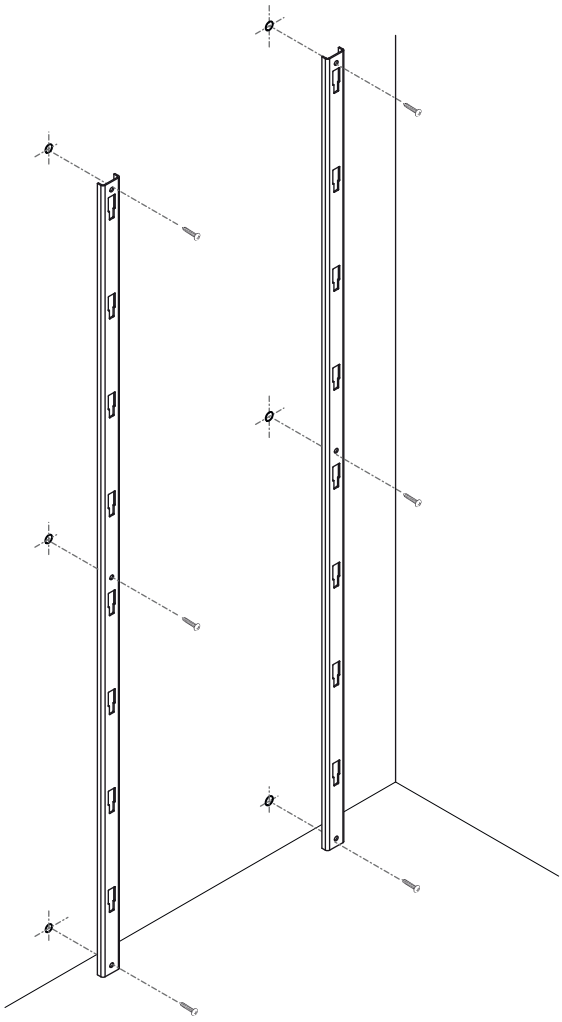

3

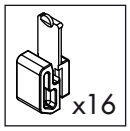

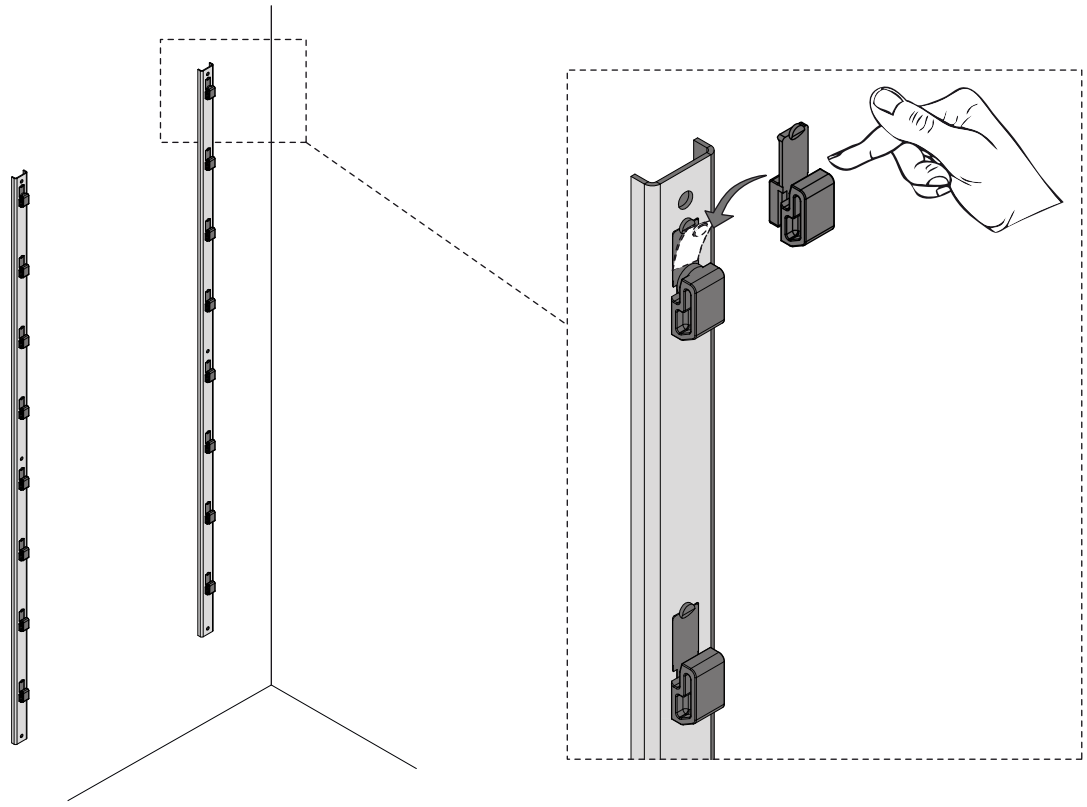

Accesorios opcionales | Optional accessories | Accessoires optionnels

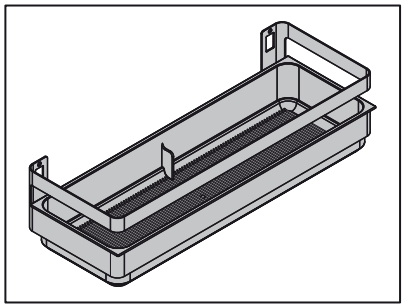

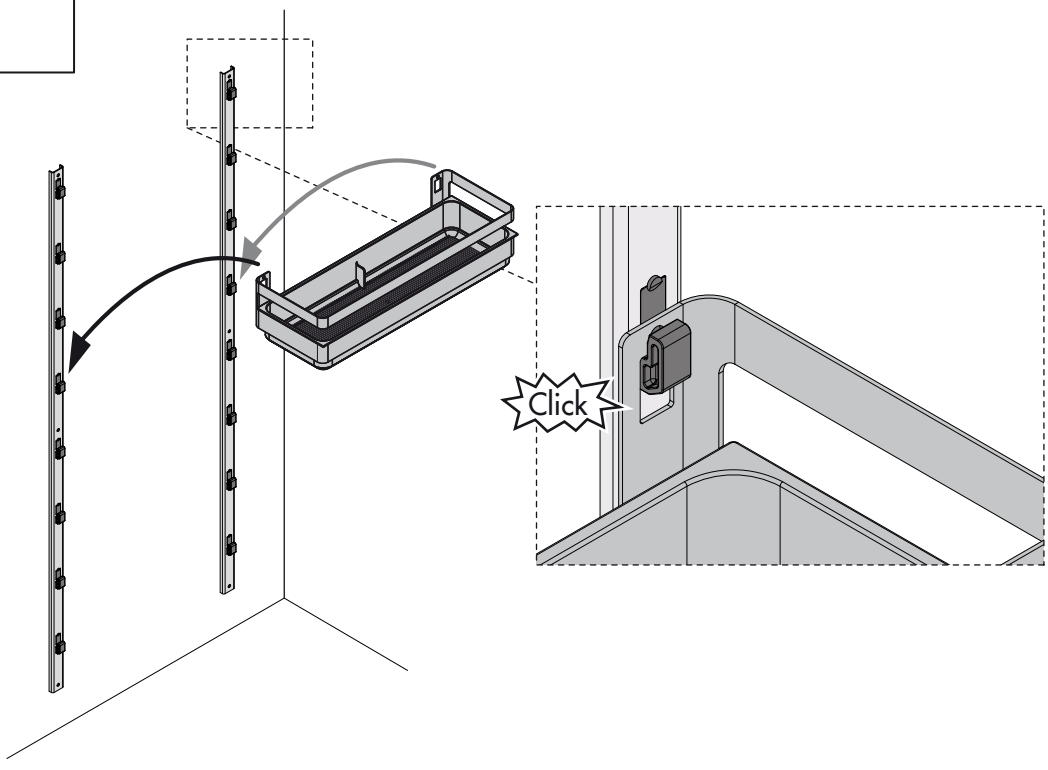

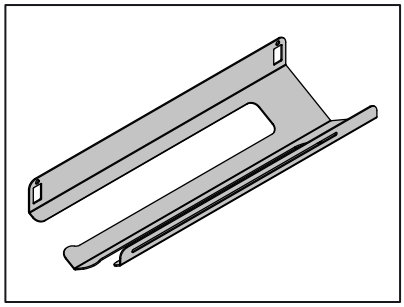

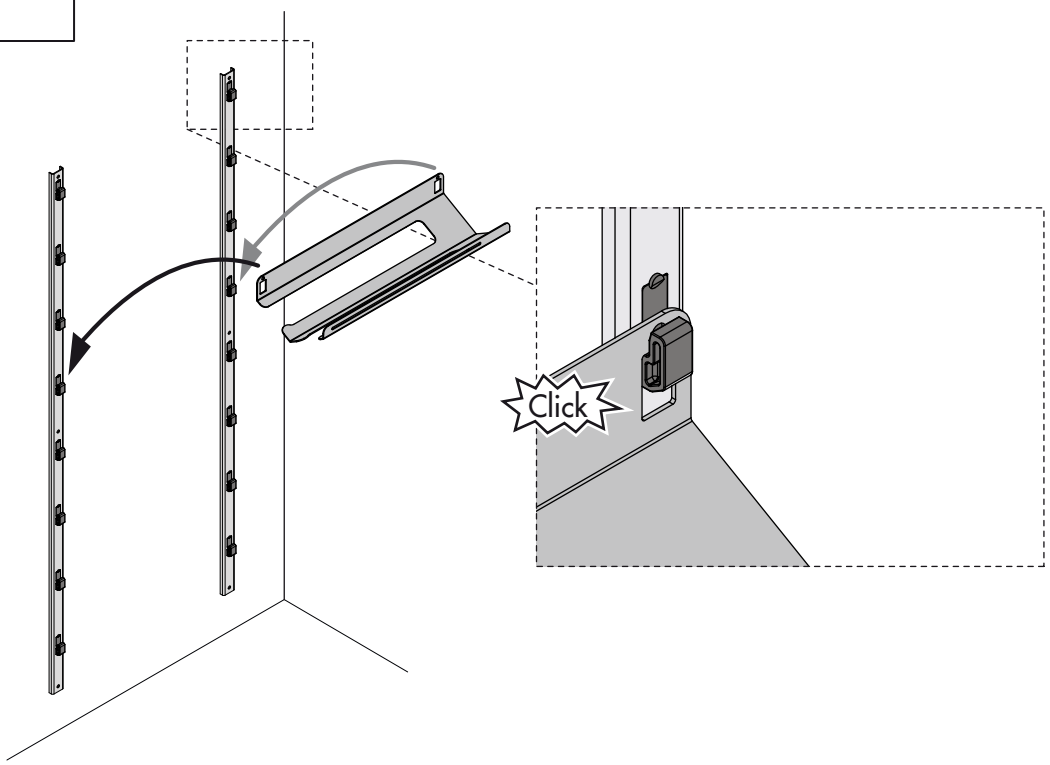
Click

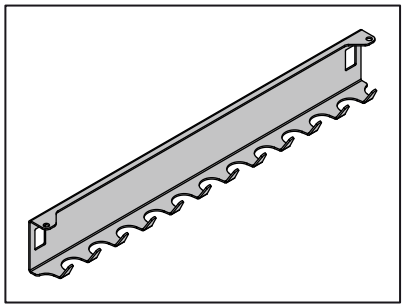

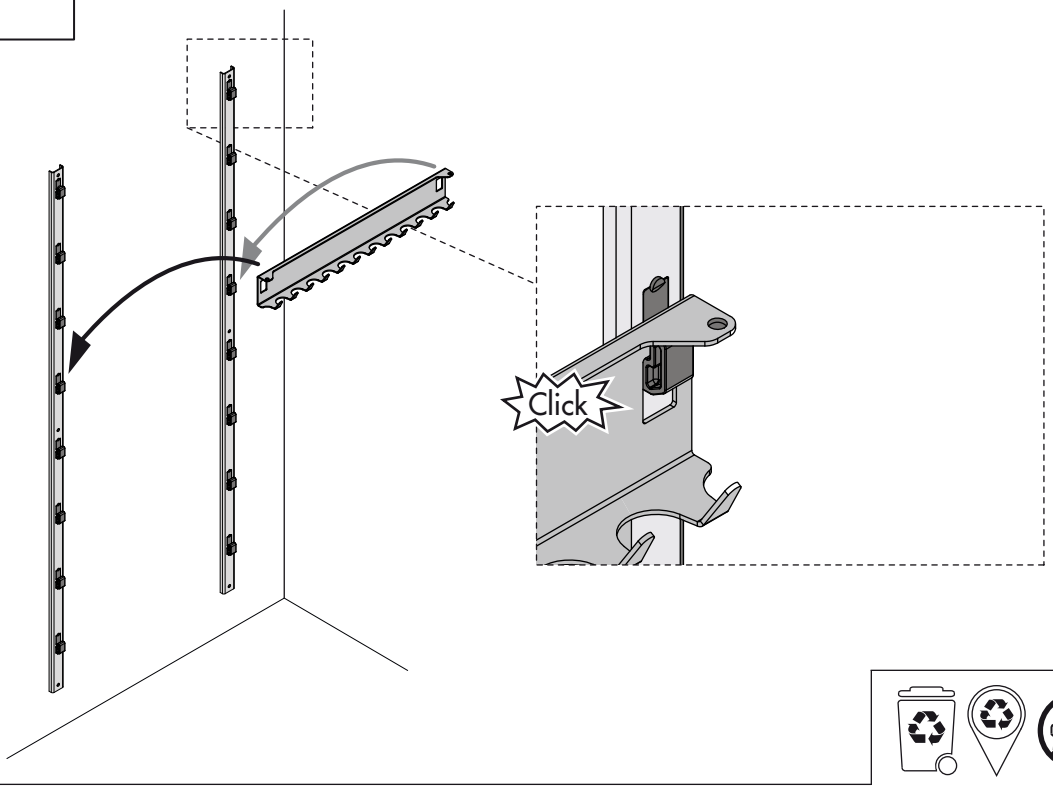
Click