A

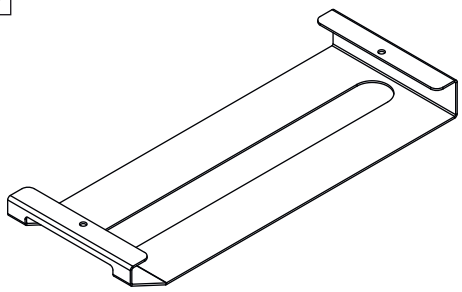

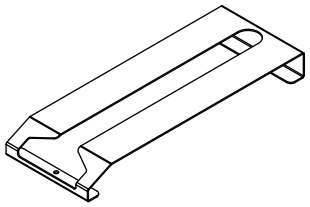

x1

ø4x16 mm

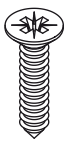

x2

B

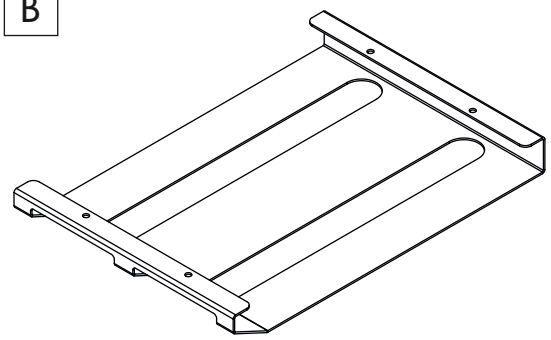

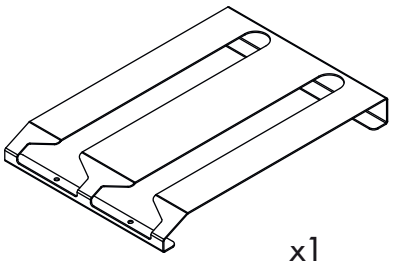

x1

ø4x16 mm



x4

C

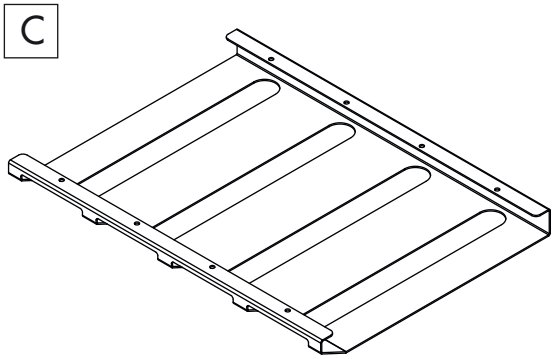

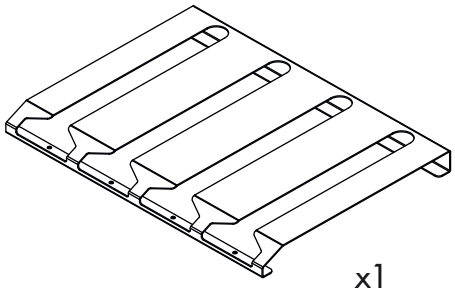

x1

ø4x16 mm

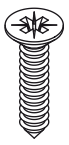

x8

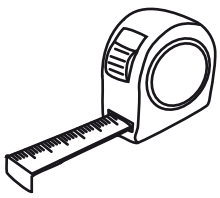

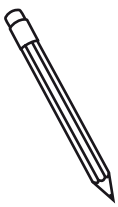

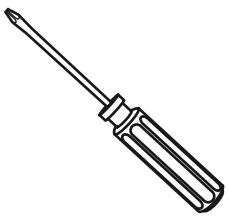

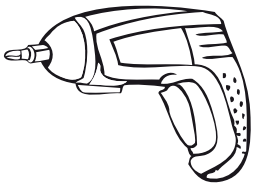

AENOR ER Empresa Registrada ER-0919/2000

CERTIFIED IQNet QUALITY SYSTEM ISO 9001

MENAGE CONFORT

www.menage-confort.com

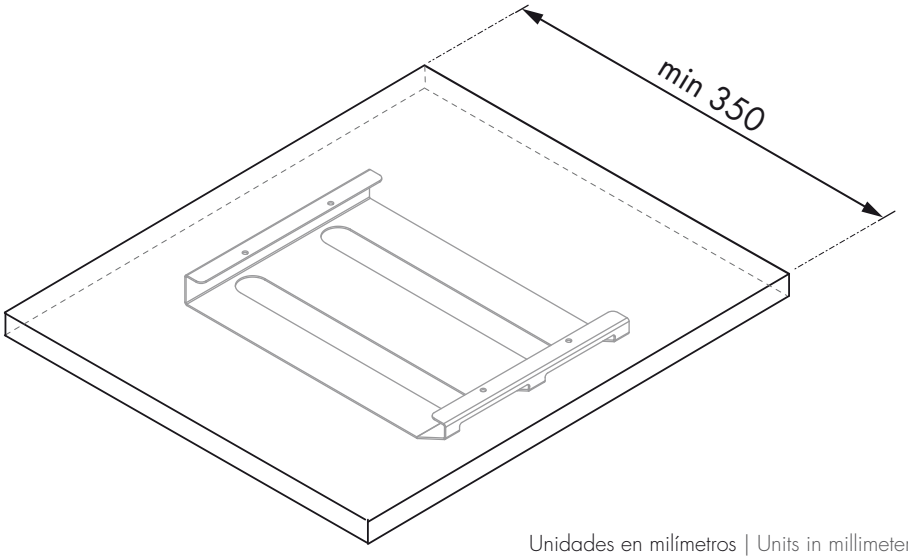


Unidades en milímetros | Units in millimeters | Unités en millimètres

## 1A

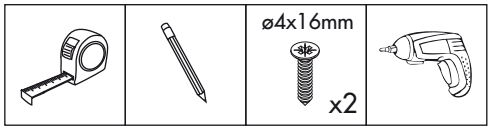


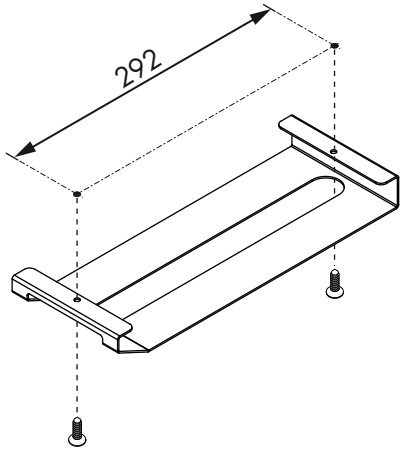


## 1B

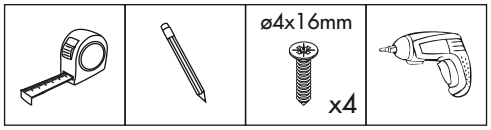


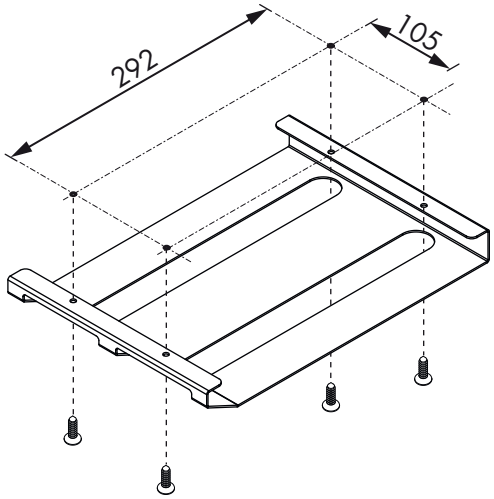


## 1C

