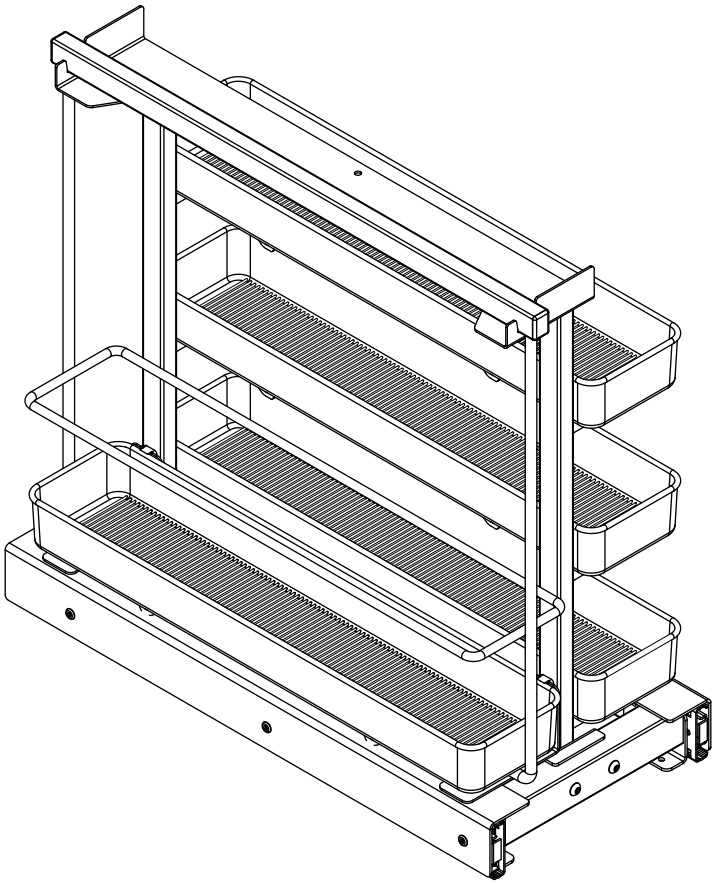

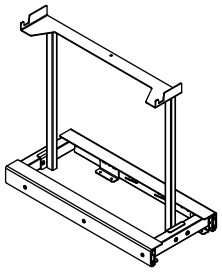

x1

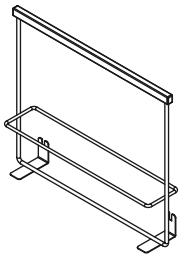

x1

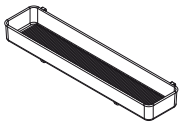

x4

ø4x16mm



x4

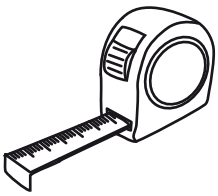

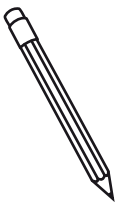



3

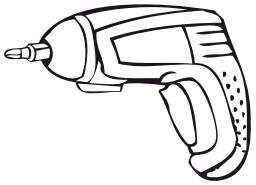

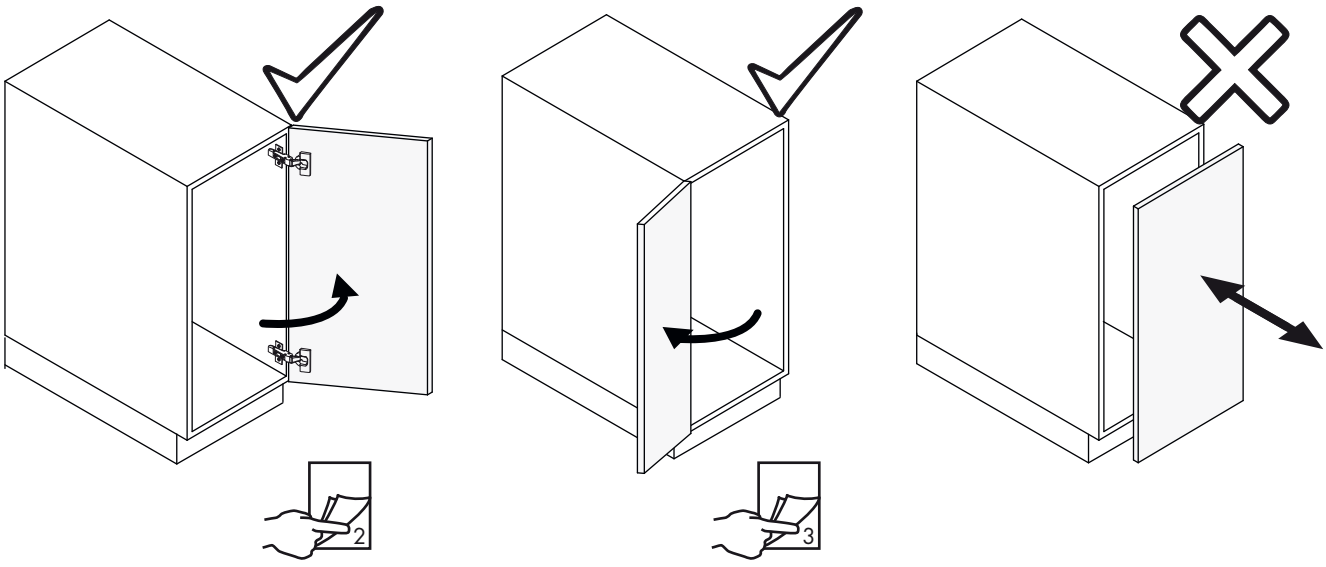

1

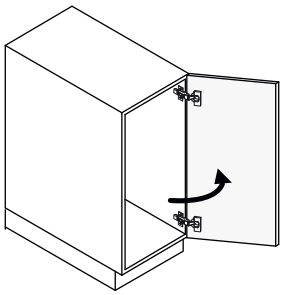

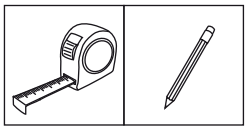

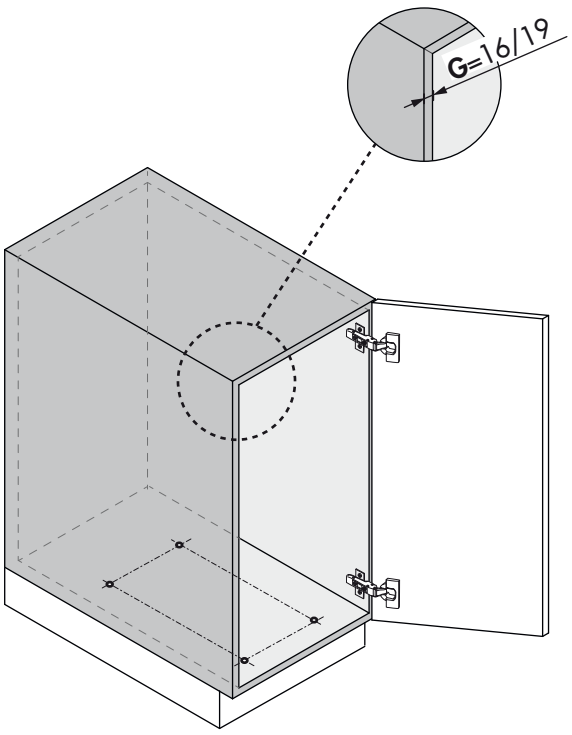

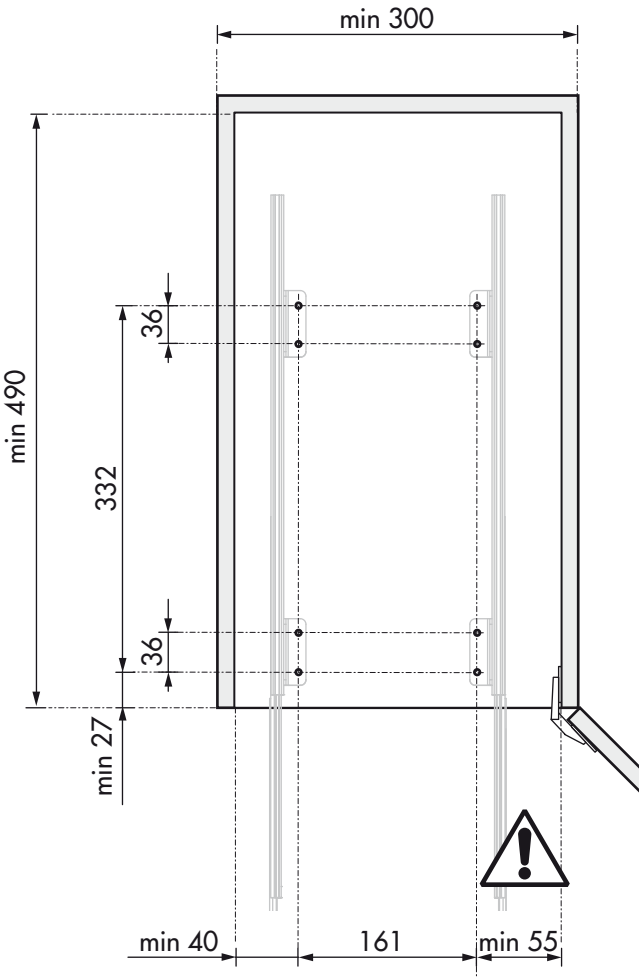

Unidades en milímetros | Units in millimeters | Unités en millimètres

1

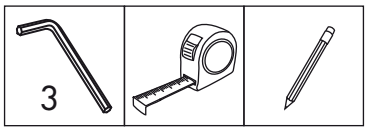

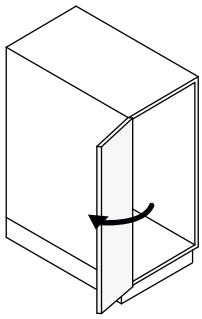

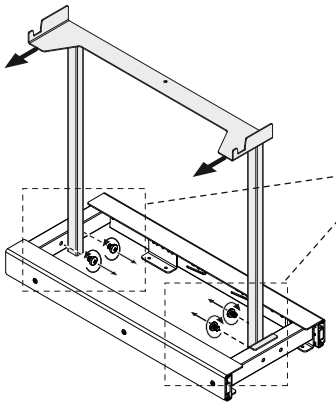

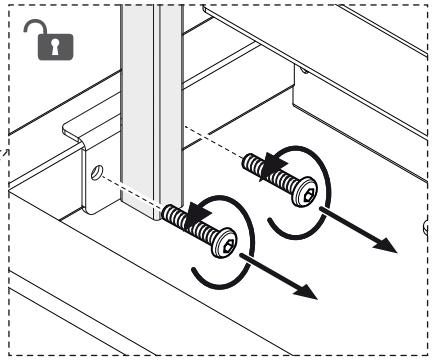

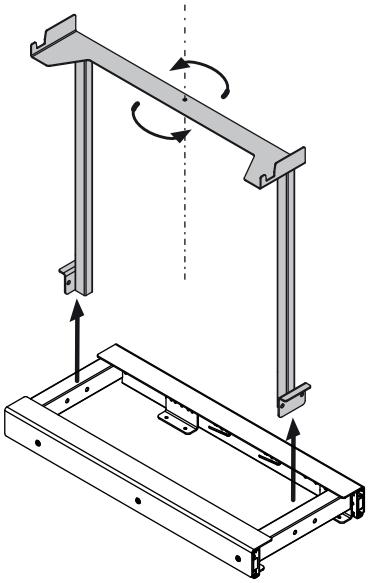

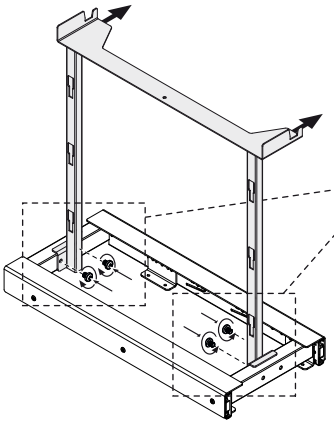

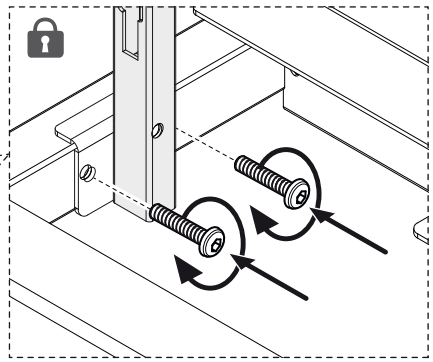

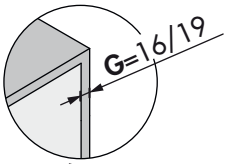

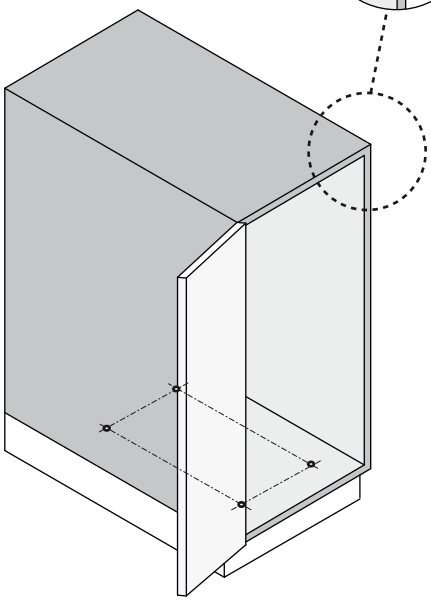

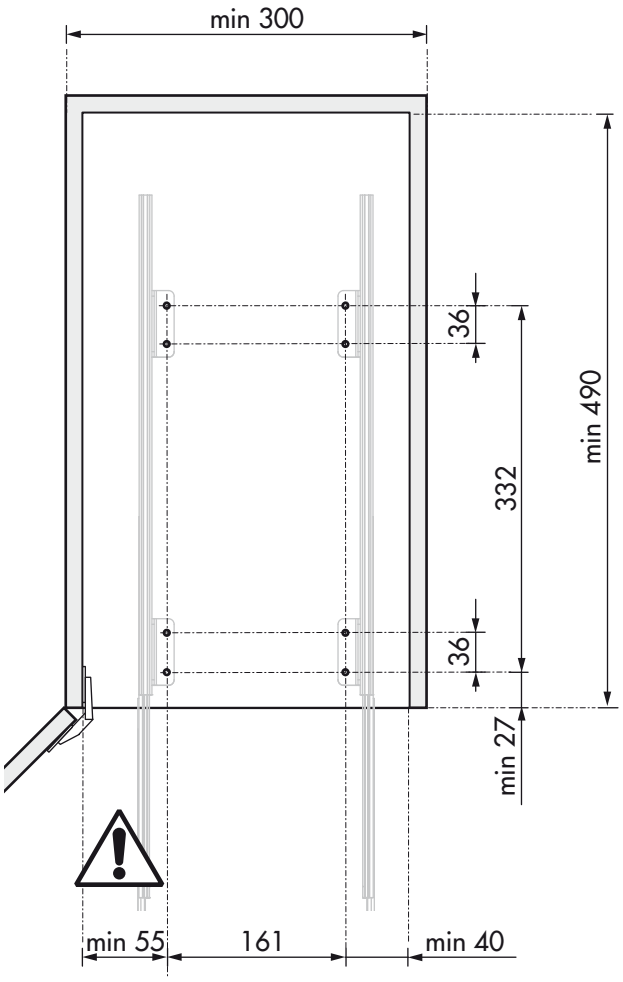

2

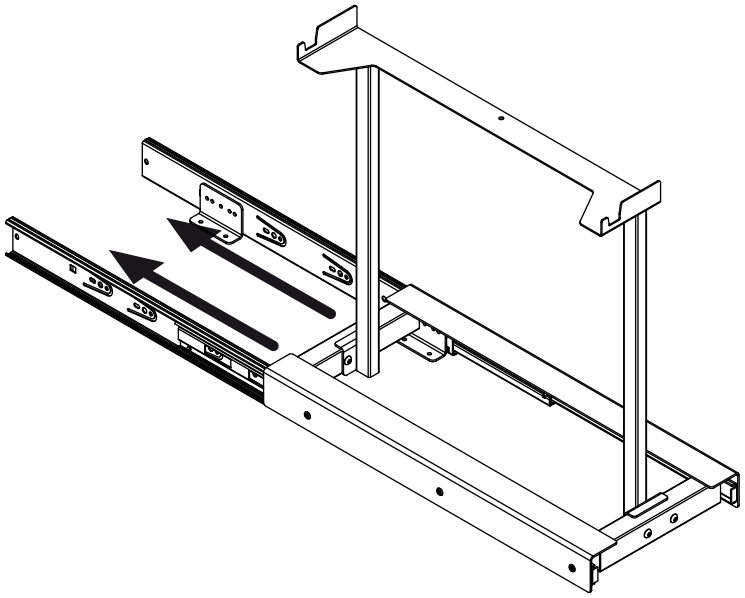

3

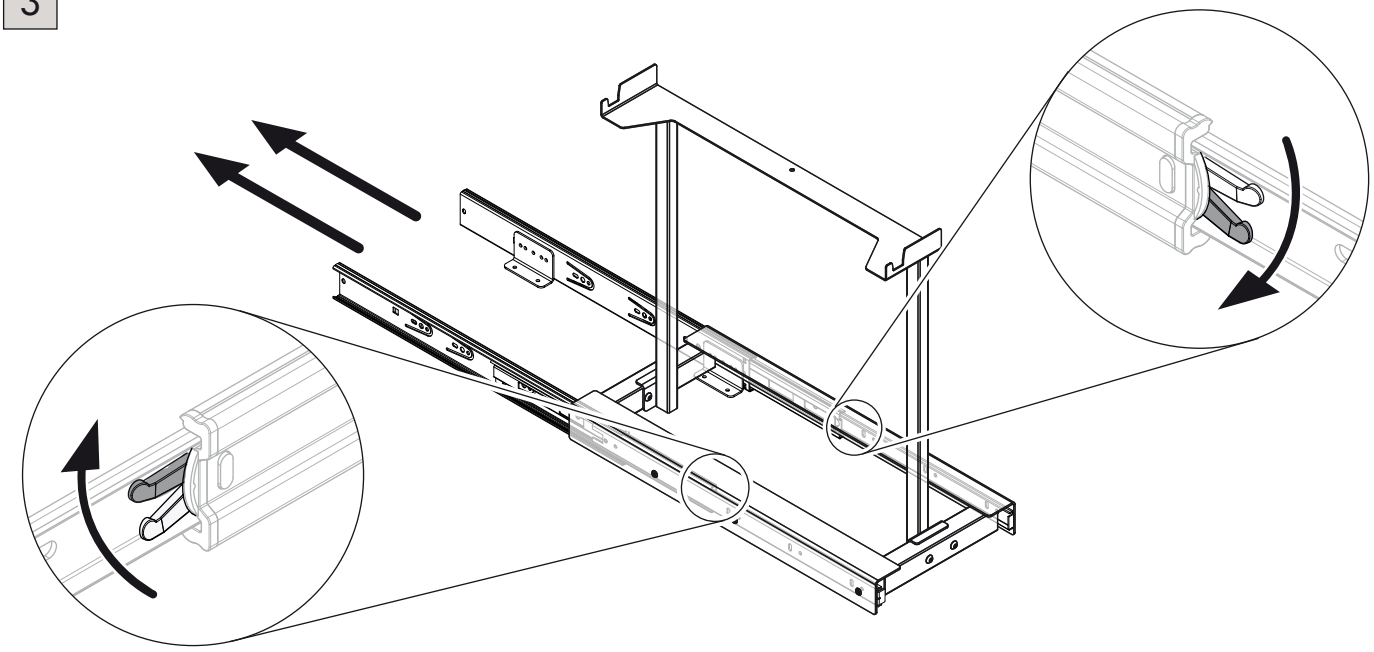

4

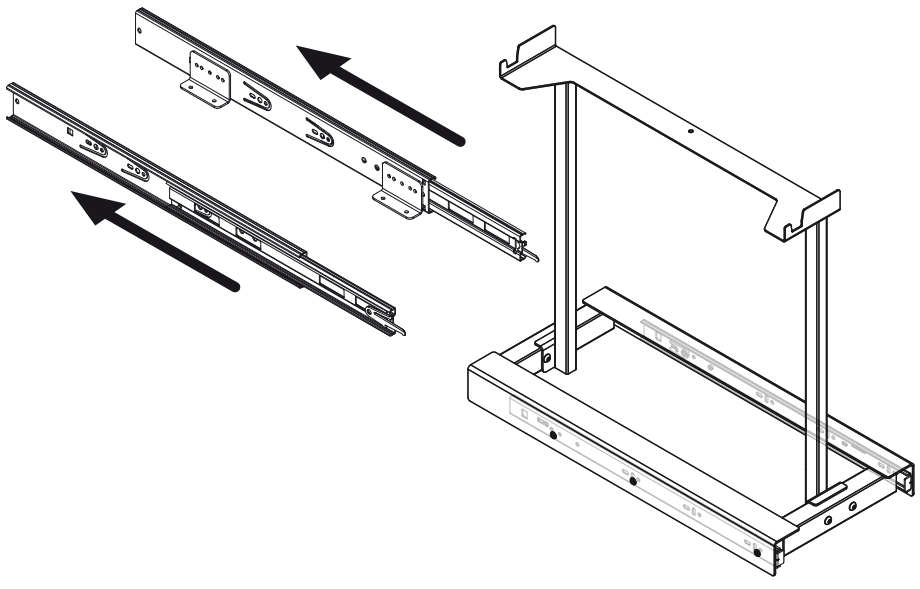

5

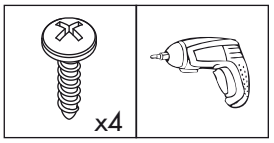

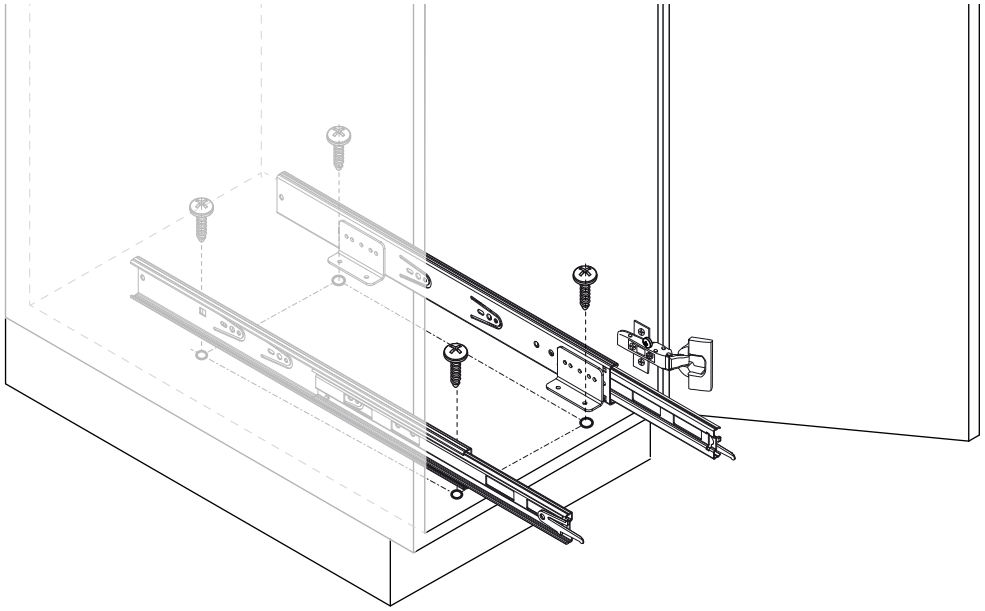

6

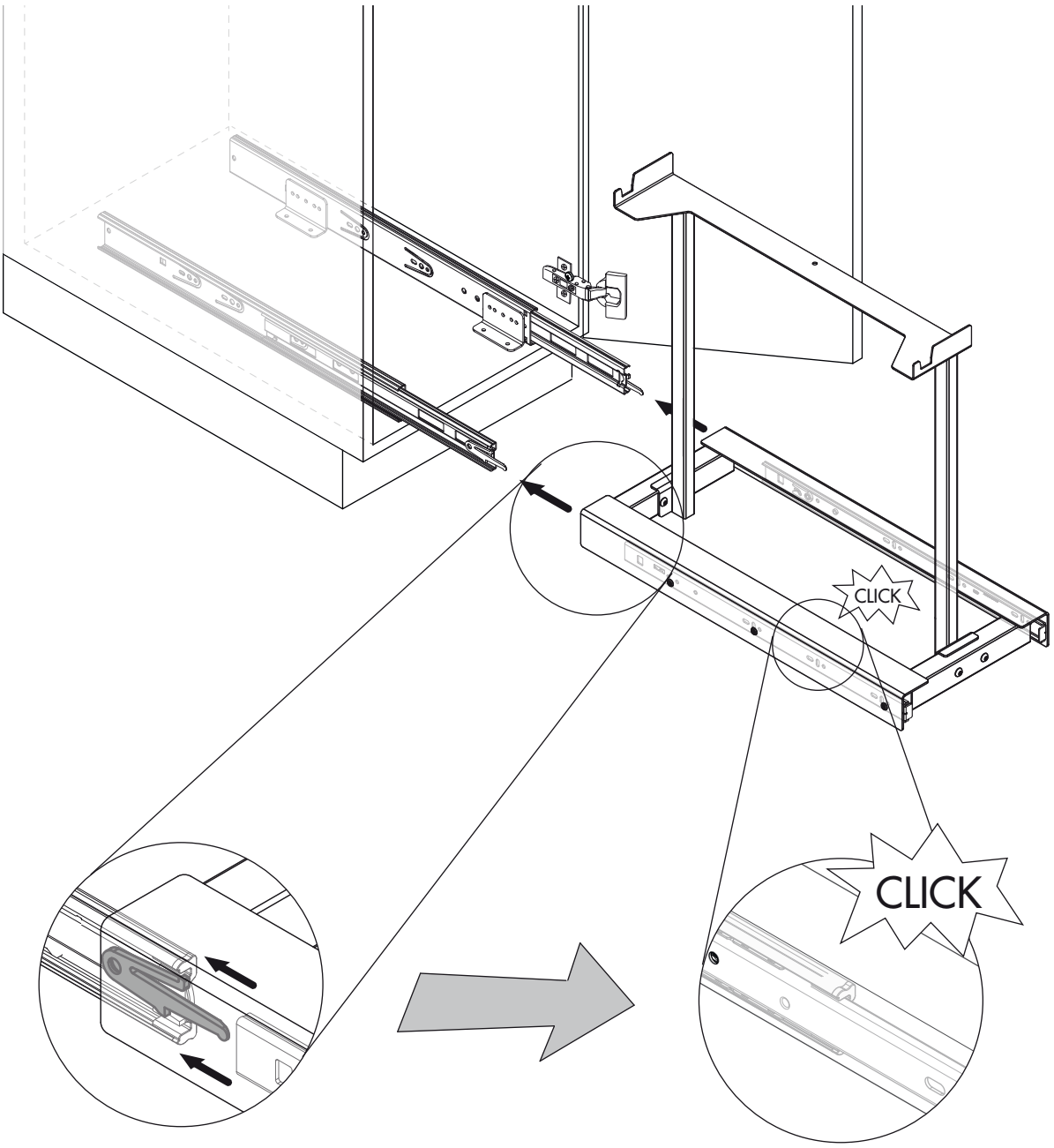

7

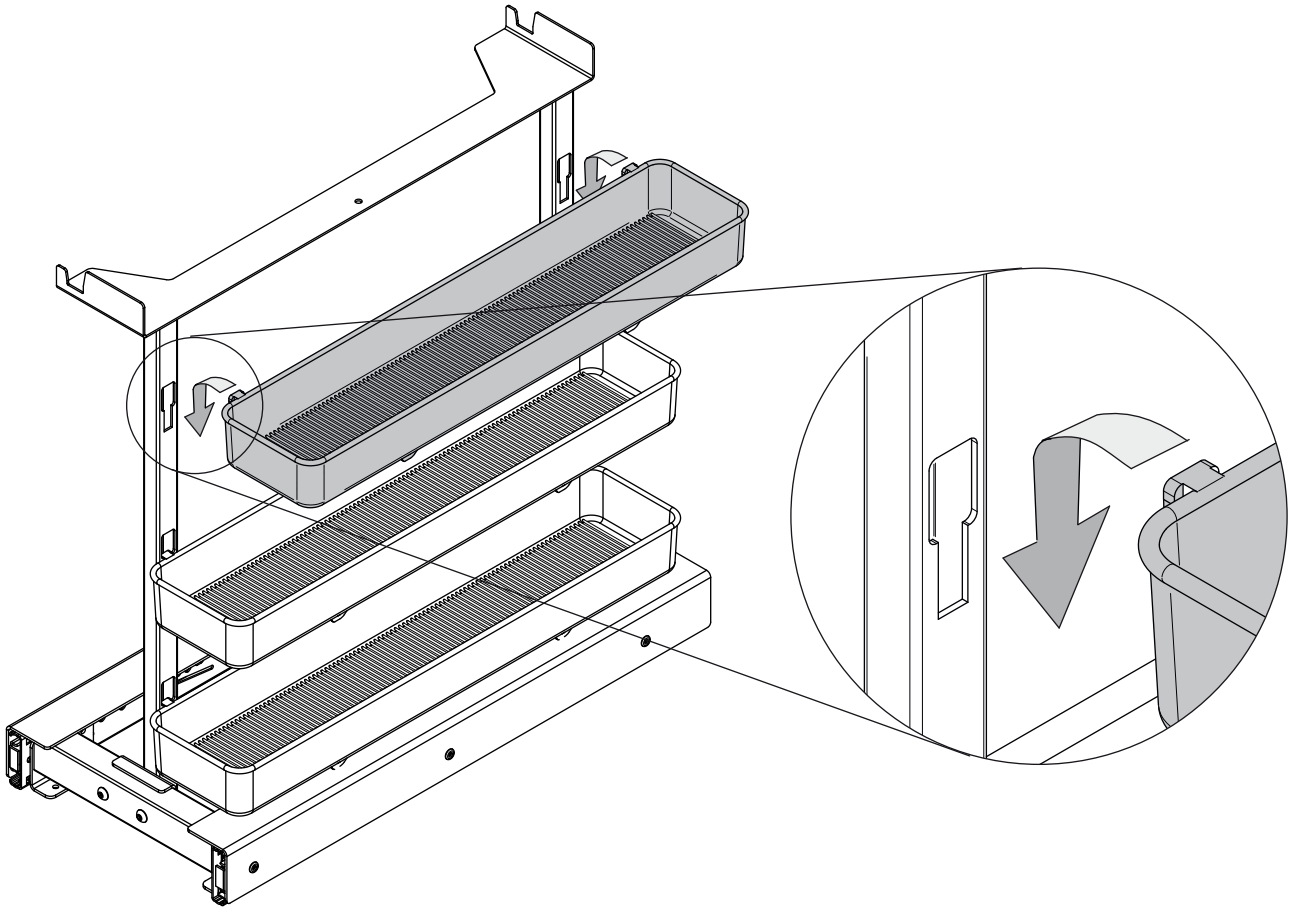

8

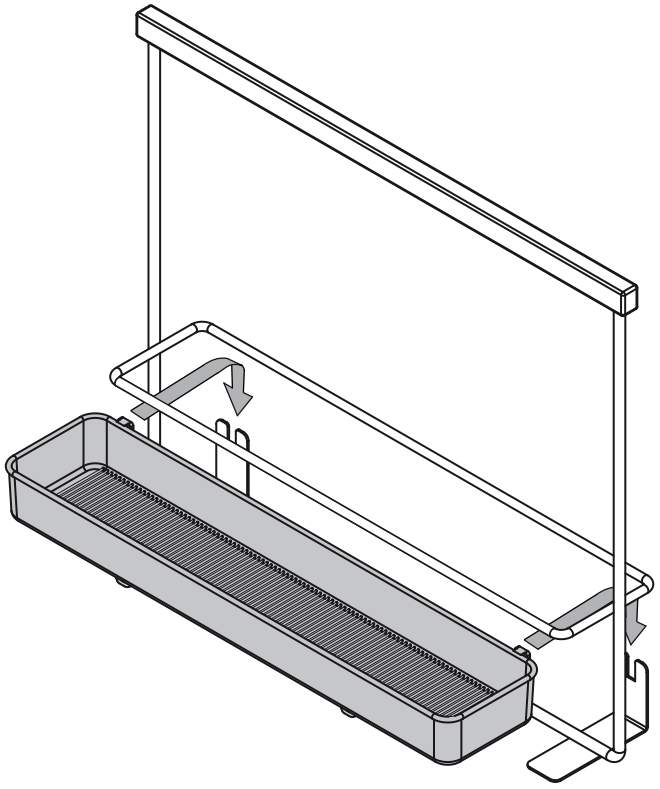

9

