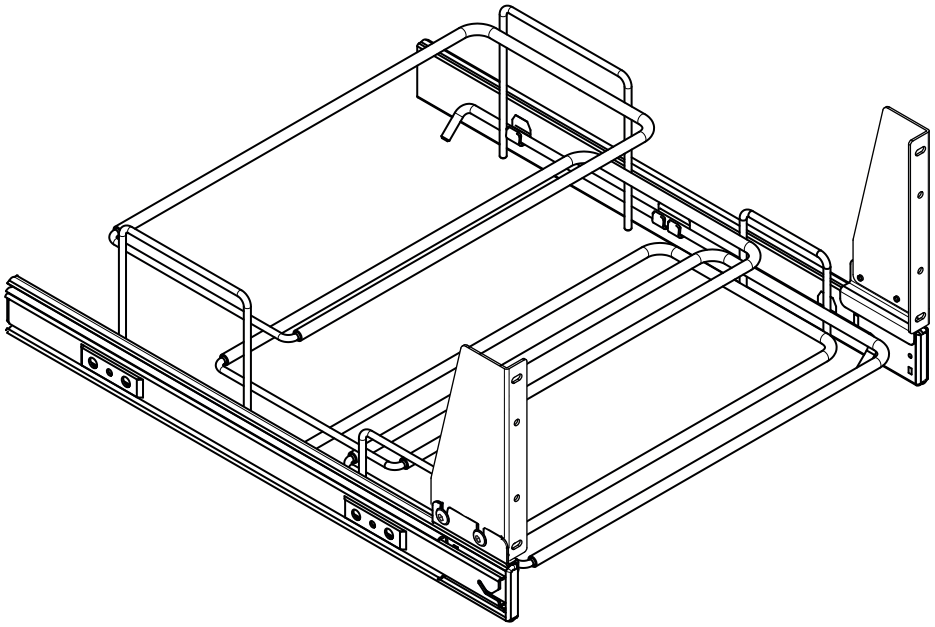

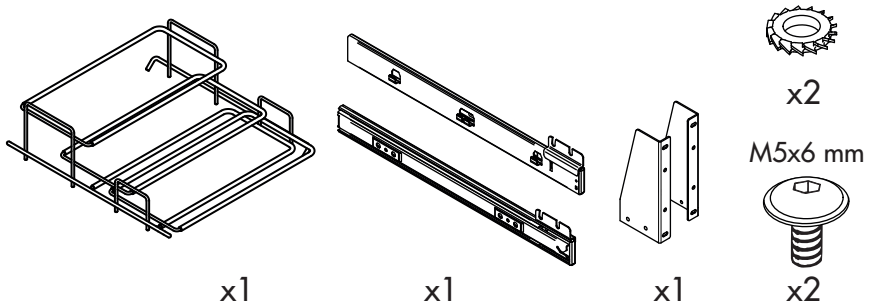
x2
M5x6 mm
x1
x1
x1
x2

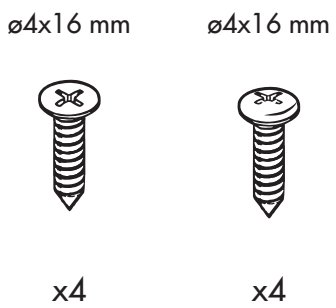
ø4x16 mm
ø4x16 mm
x4
x4

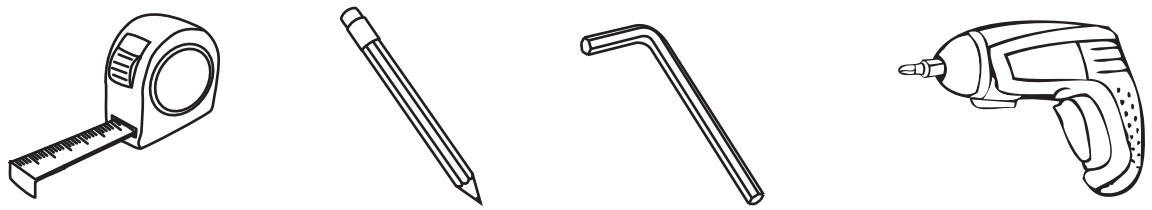

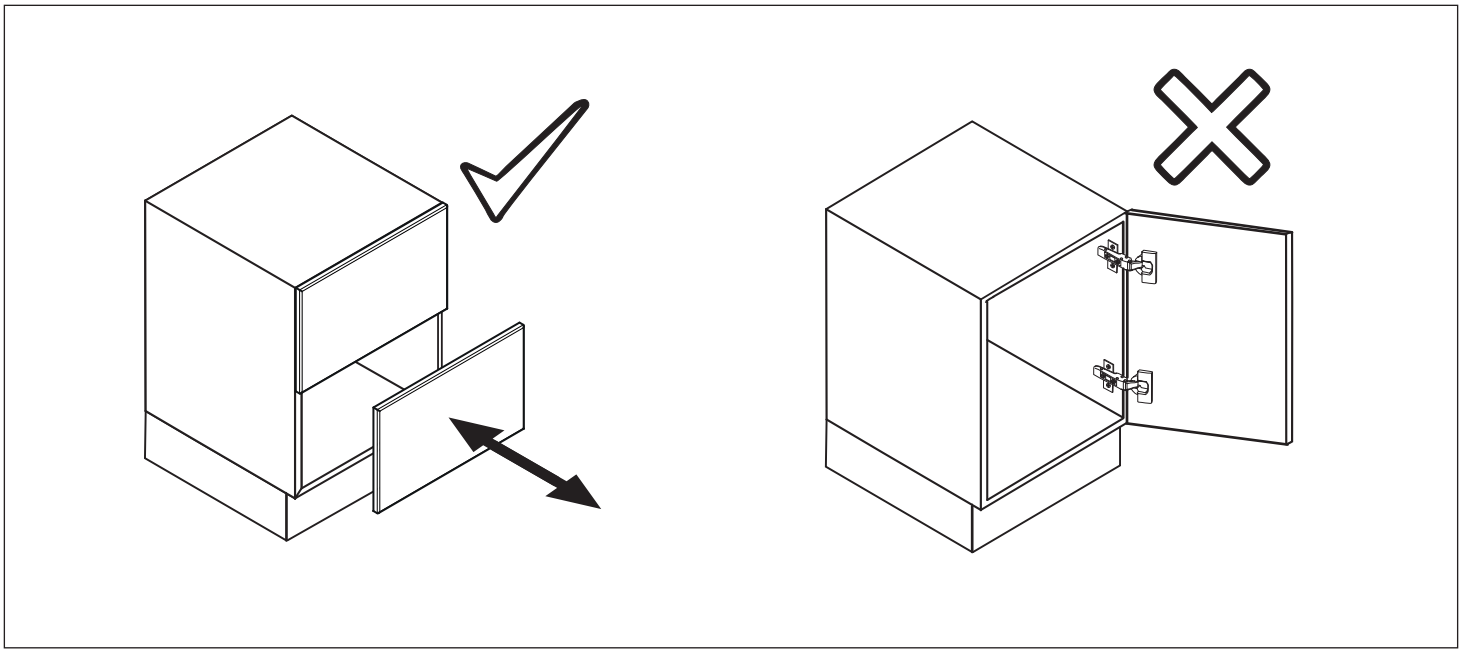

1

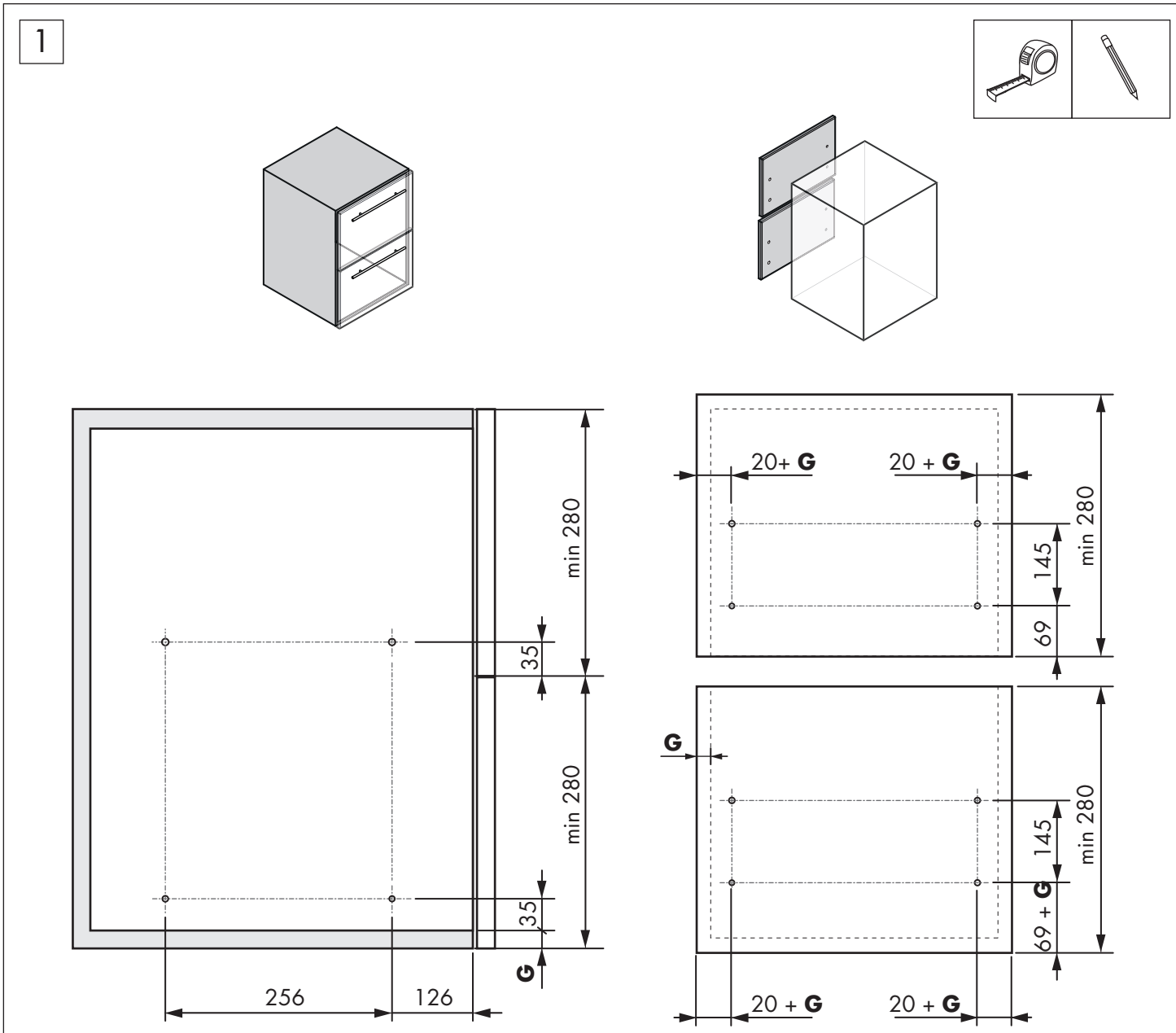

Unidades en milímetros | Units in millimeters | Unités en millimètres

2

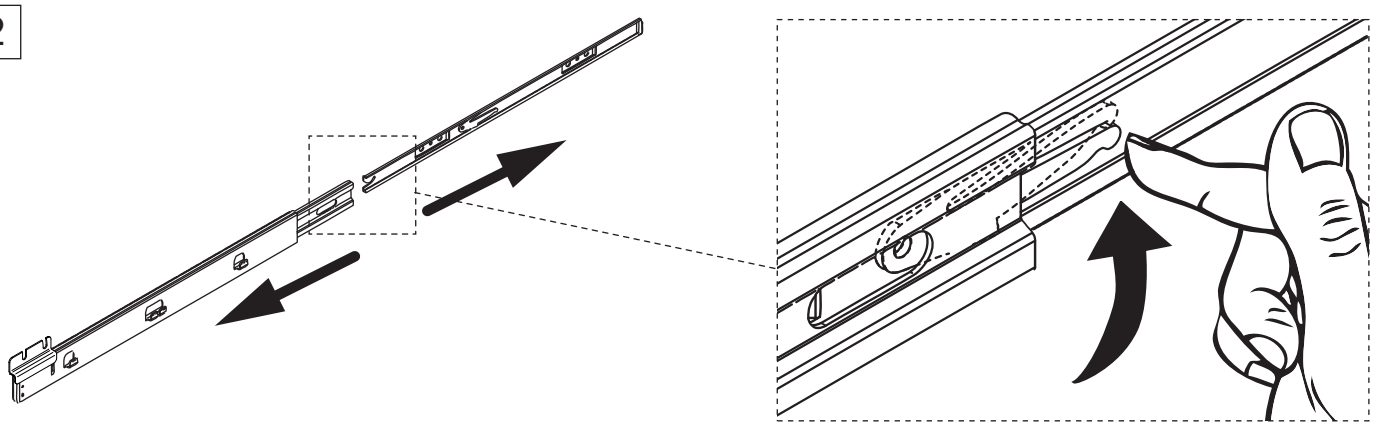

3

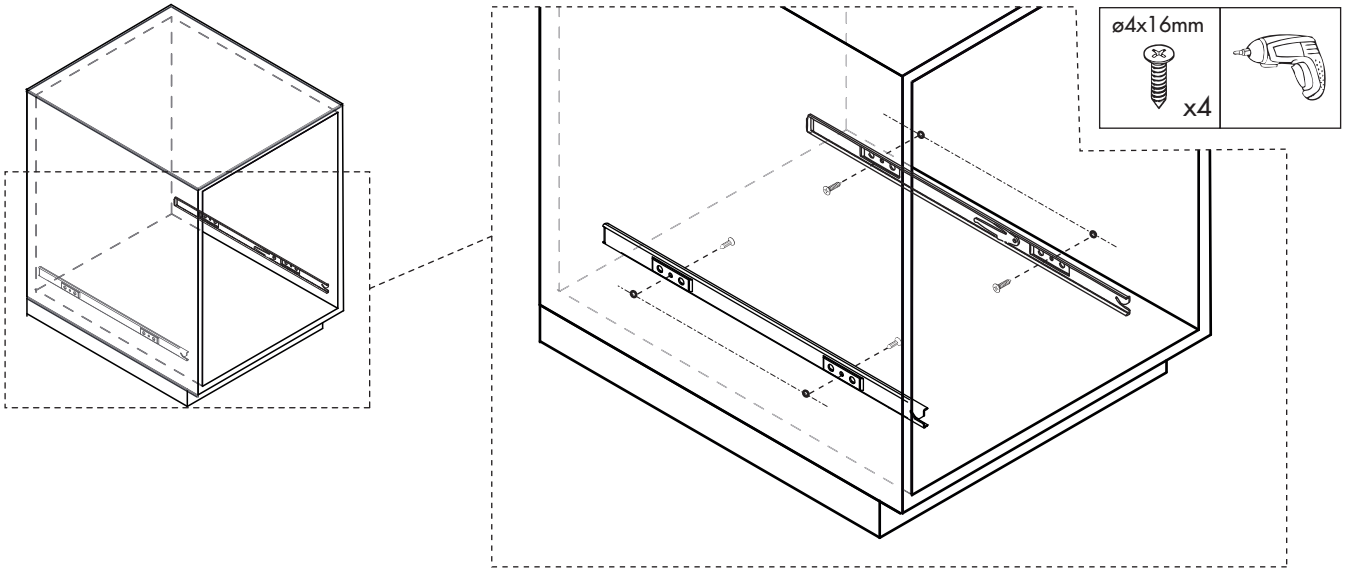

4

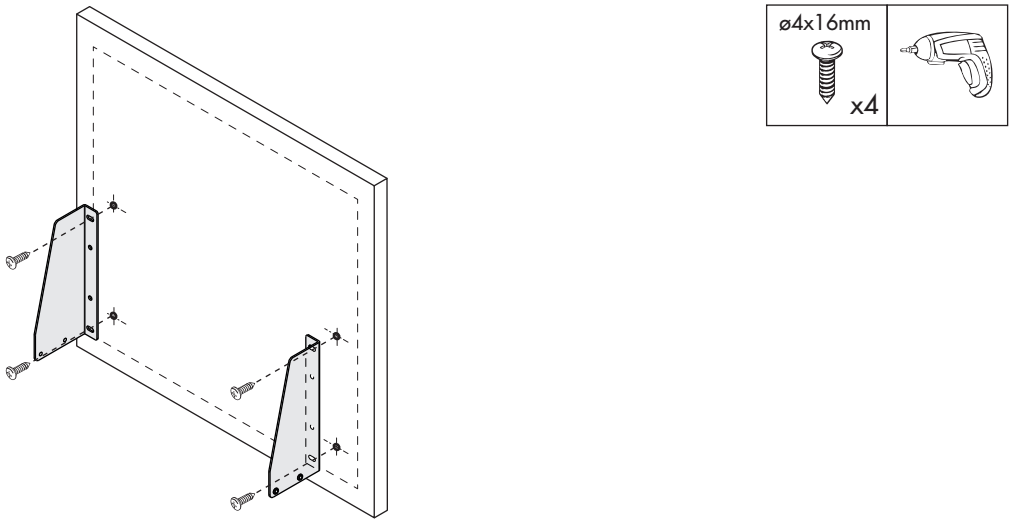

5

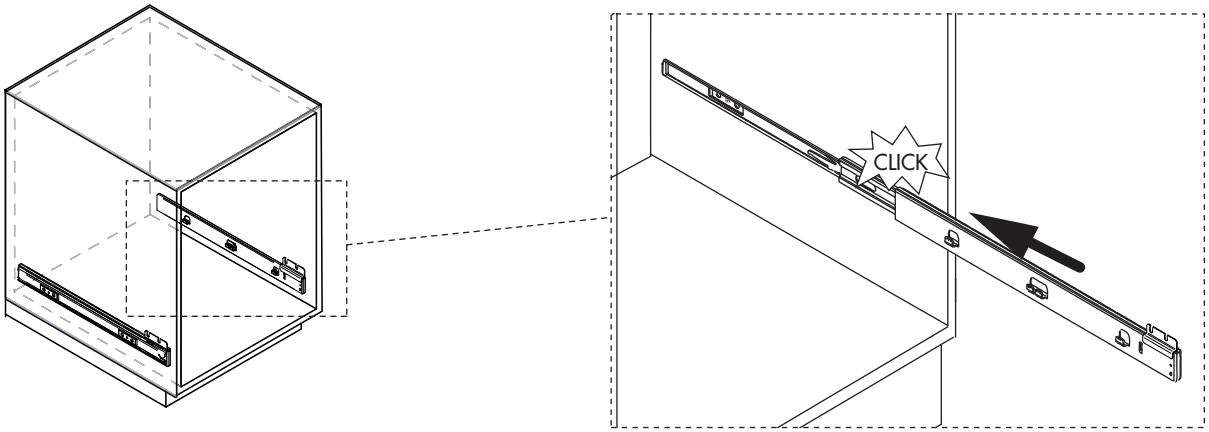

6

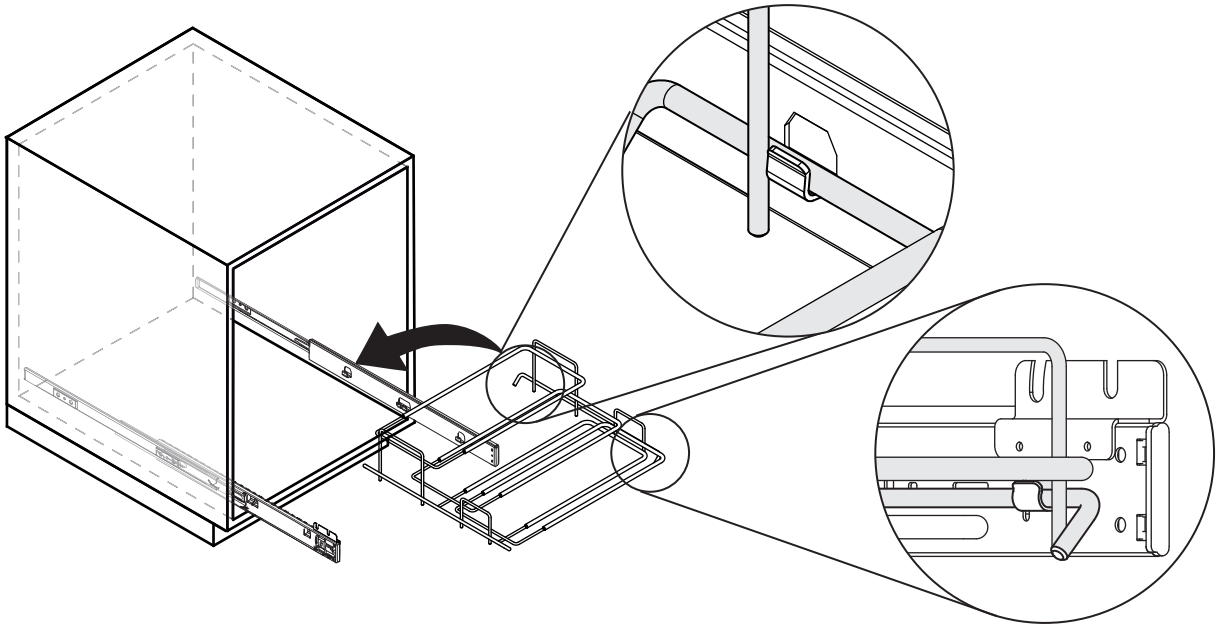

7

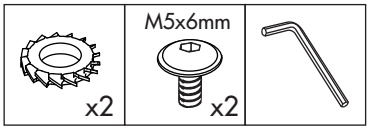

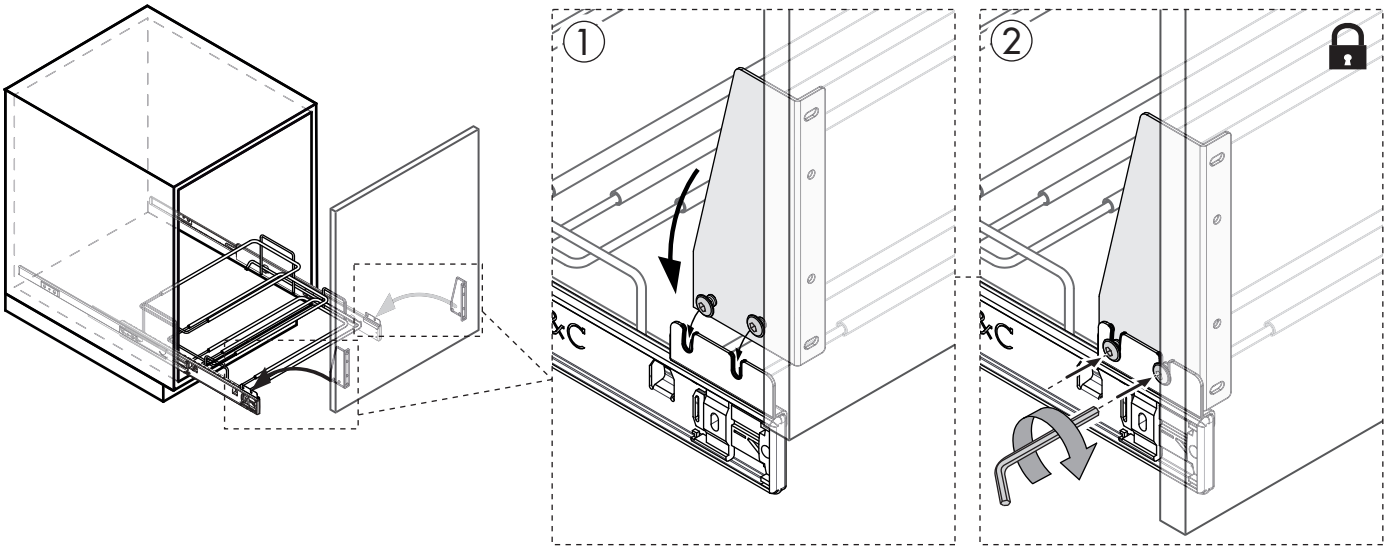

i

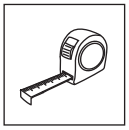

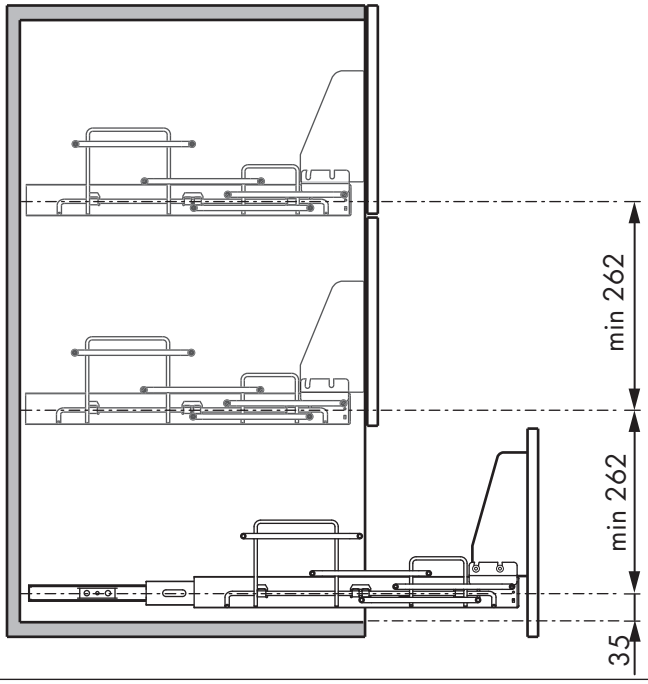

Unidades en milímetros
Units in millimeters
Unités en millimètres

Accesorios opcionales | Optional accessories | Accessoires optionnels

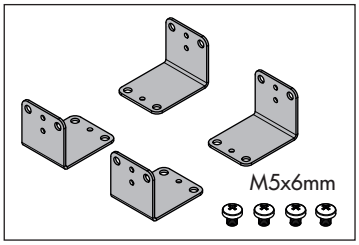

1

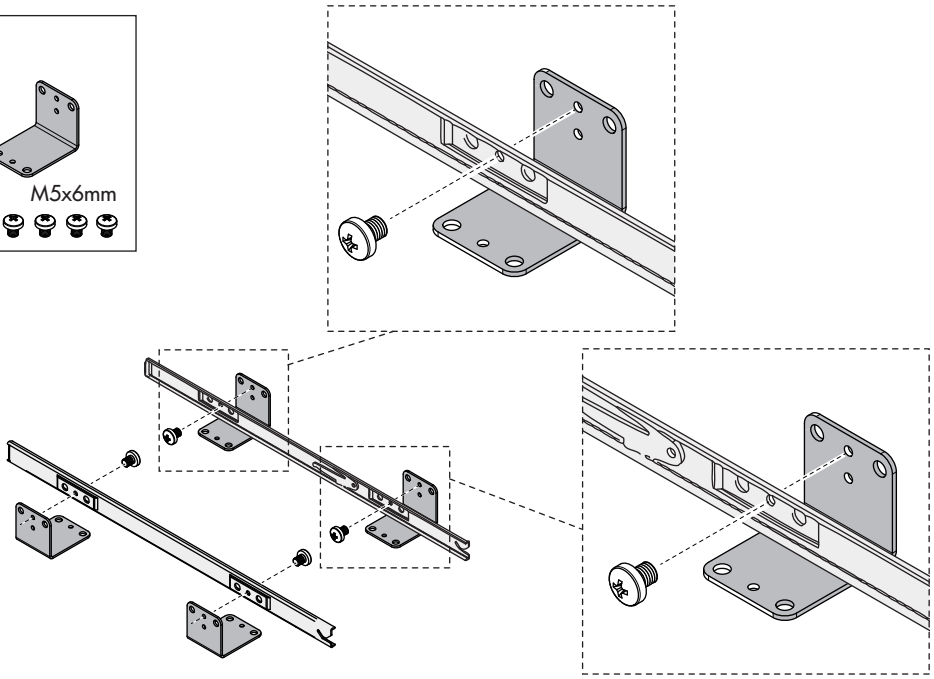

2

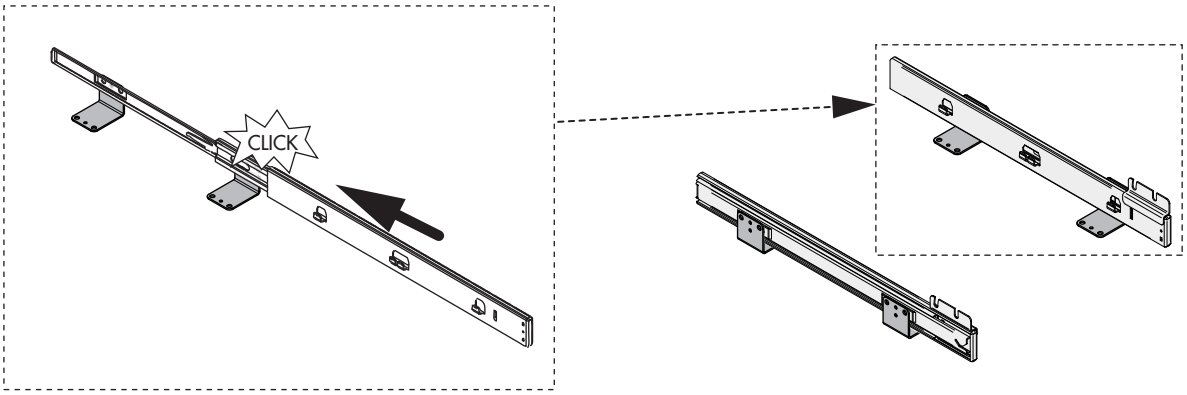

3

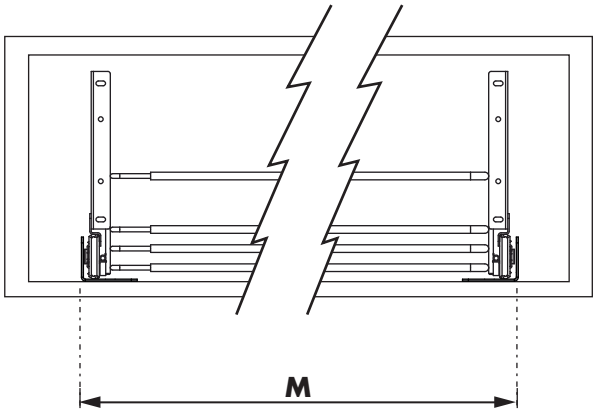

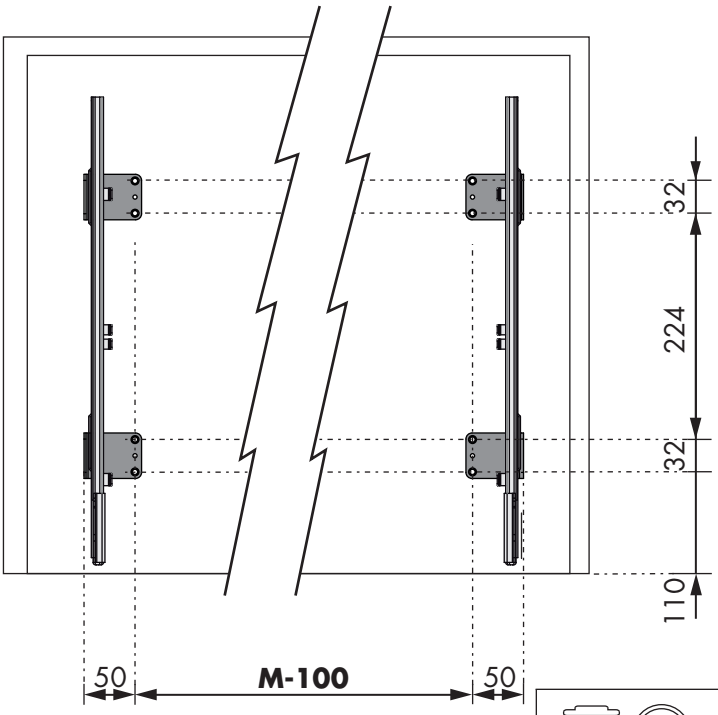

Unidades en milímetros | Units in millimeters | Unités en millimètres